LNG燃料船向けGCU

MECS-G

メタンガス放出ゼロへ貢献

地球にやさしい燃焼技術
タグボートからLNGCまで幅広く対応

どんな比率のガスも
不活性ガス
100%
になるまで燃焼

幅広いガス温度対応
対応ガス温度
−150℃まで

- 低圧・フリーフローにも対応
- 設置面積が小さくコンパクト
- ボタン1つで自動制御
- 助燃バーナの燃料は軽質油やバイオ燃料とすることも可能

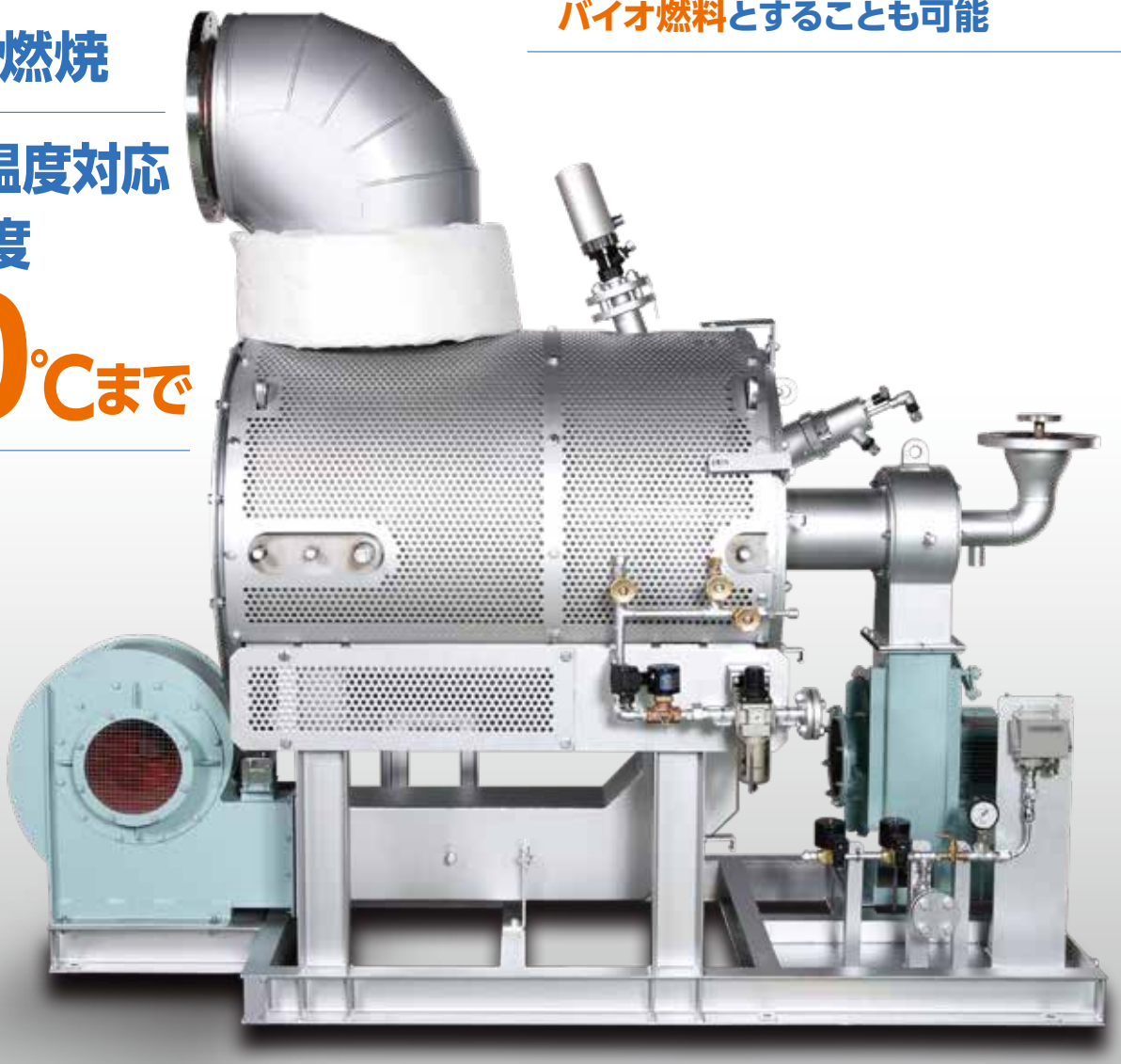

製品仕様

TYPE			MECS-G25	MECS-G50	MECS-G100	MECS-G150	MECS-G200	MECS-G300V	MECS-G500V	MECS-G750V	MECS-G1000V
処理燃焼量		kg/h※1	25	50	100	150	200	300	500	750	1000
ガス圧力※2		MPaG	フリーフロー(Free Flow)～1.0※3								
寸法※5	A	mm	2,530	3,200	4,000	4,500	5,000	2,400※4	2,500※4	2,700※4	2,900※4
	B	mm	926	850	1,200	1,300	1,500				
	C	mm	2,015	2,300	3,100	3,500	4,000	5,100	6,100	7,200	7,500
重量(ab)※5		kg	600	1,300	2,000	2,700	3,500	4,200	4,650	5,800	6,700

※1.CH_4:100%(低位発熱量50MJ/kg換算)　※2.ガスバルブユニット入口のガス供給圧力
※3.フリーフロー(Free Flow)とは、BOGを加圧せずにタンク圧力で供給すること　※4.縦型(Vertical type)の胴寸法　※5.寸法・重量は参考です

外観図

横型

※船内スペースに応じて
横型・縦型どちらも
検討可能です。

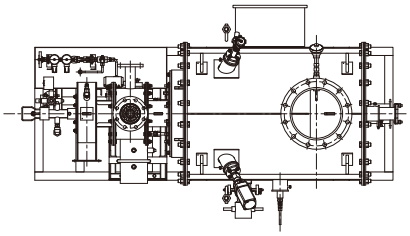

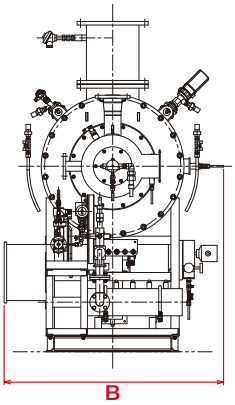

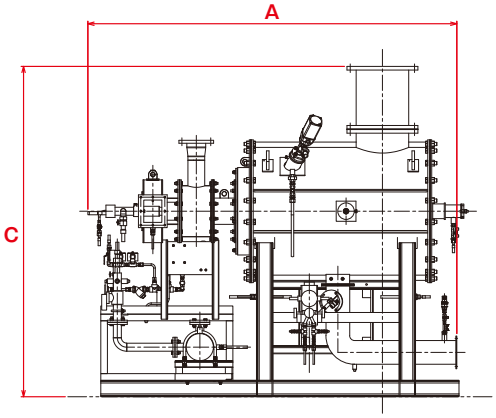

縦型

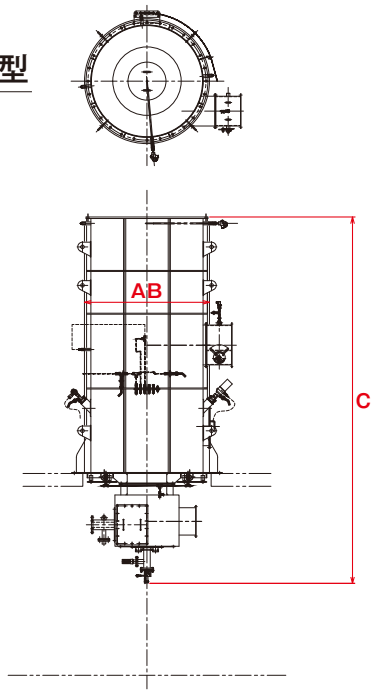

ガス処理システムフロー図 ※一例です

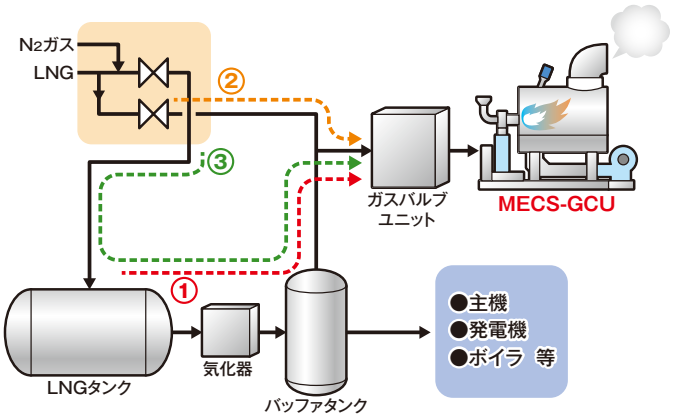

機器構成

- GCU 本体
- 燃焼空気用ファン
- 冷却空気用ファン
- パイロットバーナ燃焼空気用ファン
- パイロットバーナポンプユニット
- ガスバルブユニット
- 制御盤
- 遠隔操作盤

機器の冗長性対応も可能

ボルカノ株式会社　https://www.volcano.co.jp

本　　社　〒532-0034 大阪市淀川区野中北１丁目３番38号
TEL 06-6392-5541　FAX 06-6396-7609

東京営業所　〒105-0003 東京都港区西新橋３丁目５番２号（西新橋第一法規ビル）
TEL 03-5403-7575　FAX 03-5403-0550

製品に関する詳細はこちら

20250508-01MECS-G0JP